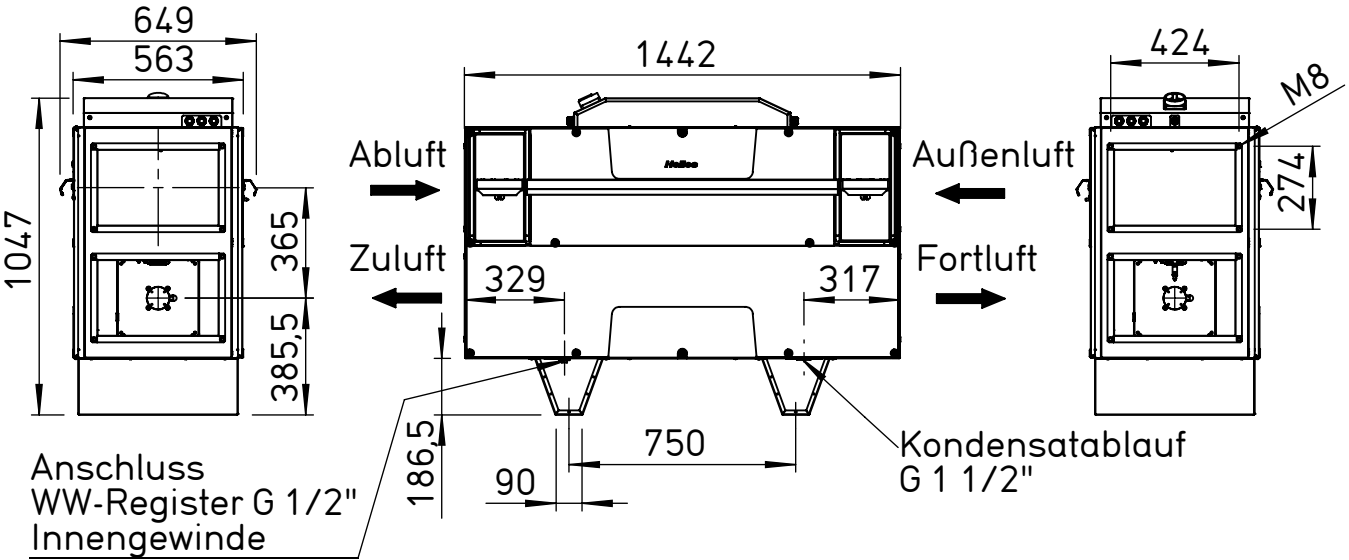
649
563
1047
365
385,5
1442
Abluft
Zuluft
329
317
186,5
750
90
Außenluft
Fortluft
424
M8
274
Anschluss
WW-Register G 1/2"
Innengewinde
Kondensatablauf
G 1 1/2"